AEG

Wäschetrockner

T7DBC4570

SERIE 7000 - DER BESCHÜTZER FEINER BLUSEN
Die Kleidungsstücke, die Sie tagtäglich tragen, benötigen eine spezielle Pflege, damit sie länger wie neu aussehen. Die SensiDry® Technologie trocknet mit niedrigen Temperaturen für noch mehr Schonung und Pflege Ihrer Textilien. Darüberhinaus sorgt die Wärmepumpentechnik für energiesparendes Trocknen.

SensiDry Wärmepumpentrockner, 7 kg ProTex Trommel, LED-Display, ÖKOFlow-System, Tür geschlossen, Blende weiß, ProSense Mengenautomatik, Geräusch 66 dB(A), Kondensationseffizienzklasse B, 211 kWh = Energieeffizienzklasse A++

Produktvorteile & Ausstattung

Sichere, niedrige Temperaturen
Die AEG SensiDry Technik nimmt die Feuchtigkeit von Textilien bei einer halb so hohen Temperatur wie konventionelle Wäschetrockner auf, ohne die Trockenzeit wesentlich zu verlängern. So wird gewährleistet, dass Textilien nie unnötig hohen Temperaturen ausgesetzt sind. Die Gewebestabilität der Textilien wird nicht beeinträchtigt

ProSense®: spart Energie und Zeit durch Beladungserkennung
Unsere Trockner sind mit der ProSense® Technologie ausgestattet. Diese nutzt hoch entwickelte Feuchtigkeits- und Temperatursensoren, um die Trocknungszeit und den Energiebedarf für jede Ladung individuell anzupassen. Dabei ist es egal, ob es sich um wenige Einzelstücke oder die Wäsche einer ganzen

Besserer Schutz Ihrer Kleidung durch kürzere Trocknungsdauer
Dank der verbesserten Luftzirkulation trocknen AEG Trockner schneller und effizienter als konventionelle Wärmepumpentrockner. Ihre Wäsche ist deshalb durch die kürzere Trocknungsdauer besser geschützt.

ÖKOFlow-Filter: einteiliger Hochleistungsfilter für konstant niedrigen Energieverbrauch
Nur Trockner von AEG sind mit dem ÖKOFlow Filtersystem ausgestattet. Dieser ausgesprochen effiziente Filter vereinigt zwei Filter in einem. Er ist mit einem Handgriff zu entnehmen und einfach zu reinigen. Dies garantiert immer freie Luftwege und einen konstant niedrigen Energieverbrauch.

Extra große ProTex-Schontrommel für mehr Knitterschutz
AEG Trockner sind mit einer extra großen ProTex Schontrommel ausgestattet, die der Wäsche viel Platz bietet. Außerdem ändert die Reversierautomatik immer wird die Bewegungsrichtung der Trommel. Das Ergebnis - weniger Knitter!

- CLASSIC Reihe
- ÖKO LAVATHERM Wäschetrockner mit Wärmepumpentechnologie
- SensiDry® - schonend und energiesparend
- ProSense® - Mengenautomatik
- ProTex Schontrommel
- Reversierautomatik
- ProSense® 3-fach Restfeuchte-Erfassung
- Extra große Einfüllöffnung, Türanschlag links, wechselbar
- Klimafreundliches Kältemittel Propan
- LED-Display
- Startzeitvorwahl
- Restzeitanzeige
- Programme: Bettwäsche, Baumwolle ECO, Leichtbügeln, Mix, Seide, Zeitwahl, Wolle, Sportwäsche
- Verlängerter Knitterschutz
- Unterschiebbar bei 85 cm Nischenhöhe
- Wasserhärteprogrammierung
- 5.28 l Kondensatbehälter, oben links
- Kindersicherung elektronisch
- Fassungsvermögen: 1 -7,0 kg
- Energieverbrauch, schranktrocken: nur 1.71 kWh im Standardprogramm
- Anzeigen für Wärmetauscher, Sieb, Behälter
- Blende mit Klartext
- Programme für Baumwolle: Schranktrocken, Extratrocken, Bügeltrocken
- Programme für Mischgewebe: Schranktrocken, Extratrocken, Bügeltrocken
- Elektronisch gesteuerte Programme
- Programmablauf-Anzeige
- Akustisches Signal am Programmende zuwählbar
- Füße: Verstellbare Füße
- LC-Display

AEG

Wäschetrockner

T7DBC4570

Technische Daten
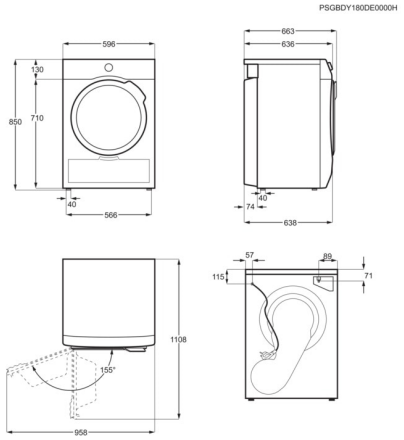
PNC	916 098 936
EAN-Nummer	7332543753895
Energieeffizienzklasse	A++ (Spektrum A+++ bis D)
Energieverbrauch pro Jahr (kWh)	211
Geräusch Trocknen dB(A) re 1 pW	66
Füllmenge Trocknen (kg)	7,0
Kondensations-Effizienzklasse	B
Gerätetyp	Wärmepumpentrockner
System der Feuchtemessung	Leitwertmessung
Energieverbr. volle Befüllung (kWh)	1.71
Energieverbr. Teilbefüllung (kWh)	0.97
Leistungsaufnahme im Aus-Zustand (W)	0.5
Leistungsaufnahme im unausgeschalteten Zustand (W)	0.5
Dauer des unausgeschalteten Zustands (min)	10
Gewichtete Programmlaufzeit bei voller und Teilbefüllung (min)	124
Laufzeit bei voller Befüllung (min)	162
Laufzeit bei Teilbefüllung (min)	96
Durchschnittliche Kondensationseffizienz bei voller Befüllung (%)	81
Durchschnittliche Kondensationseffizienz bei Teilbefüllung (%)	81
Gewichtete Kondensationseffizienz bei voller und Teilbefüllung (%)	81
Programme	Bettwäsche, Baumwolle ECO, Leichtbügeln, Mix, Seide, Zeitwahl, Wolle, Sportwäsche
Gerätehöhe (mm)	850
Gerätebreite (mm)	596
Gerätetiefe max. (mm)	663
Säulenfähig mit Zwischenbausatz	ja
Absicherung (A)	4
Anschlusswert (Watt)	800
Volt	230
Mitgeliefertes Zubehör	Nein
Farbe	Weiß
Bruttogewicht (kg)	50.5
Nettogewicht (kg)	47.96
Verpackung, Höhe (mm)	900
Verpackung, Breite (mm)	640
Verpackung, Tiefe (mm)	710