elektrabregenz
GUTE IDEEN – BESSER LEBEN

# GI 54480 X

Einbaugeschirrspüler

Aquasafe Plus | BLDC Motor | Fingerprint free | Bestecklade | PowerWash | Energieeffizienzklasse E

## Highlight

Im elektrabregenz GI 54480 X findet dank seines smart RACKs – ein höhenverstellbarer Oberkorb – alles seinen richtigen Platz. Mit dem höhenverstellbaren Tassenabsteller und den umlegbaren Tellerhaltern im Unterkorb ist er total flexibel. So können auch sperrige Dinge problemlos gespült werden. Auch die Bestecklade ist ganz leicht herausnehmbar. Die Funktionen wie Schnell+, Extra Trocken oder PowerWash sind zuwählbar. Bei Letzterem wird durch einen Zusatzarm das Geschirr besonders sauber gespült.

## Details

## Produkteigenschaften

Einbaugeschirrspüler integrierbar
60 cm, 14 Maßgedecke, LC Display

### Programme

- 8 Programme: Eco 50, Auto, MixWash+, Intensive 70, ExpressDry, GlassCare 40, QuickWash, Vorspülen
- Zuwählbar: Halbe Beladung, Schnell+, Extra Trocknen, PowerWash

### Ausstattung

- Selbstjustierende Scharniere/Möbelfront (3 - 8kg)
- Hocheinbaufähig
- Startzeitvorwahl: 0,5 / 24 Stunden
- Anzeige für Salz und Klarspüler

### Innenraumaussattung

- smartRACK; höhenverstellbare Oberkorb bei Beladung
- Herausnehmbare Bestecklade
- Höhenverstellbare Tassenabsteller
- Umlegbare Gläserhalter im Oberkorb
- Umlegbare Tellerhalter im Unterkorb
- Backblechhalter, Besteckkorb

### Technische Daten

- Energieeffizienzklasse: E
- Energieverbrauch: 0,951 kWh
- Wasserverbrauch: 9,5 Liter
- Geräuschpegel: 44 dB(A)

### Sicherheit

- aquasafe plus, Möbelschutz, Tastensperre

### Gerätemaße

- H x B x T in mm: 818 x 598 x 570 (inkl. Bedienblende)
- H x B x T in mm: 818 x 598 x 550 (exkl. Möbelfront)

### Nischenmaße

- H x B x T in mm: 820-870 x 600 x min.580 (inkl. Bedienblende)
- H x B x T in mm: 820-870 x 600 x min.560 (exkl. Möbelfront)

### Farbe

- X: Edelstahlbedienblende

## Garantieerweiterung

Langlebigkeit und geprüfte Qualität sind wesentliche Faktoren der elektrabregenz-Produkte. Daher sind unsere Geräte von Anfang an mit einer Hersteller-Garantie von 2 Jahren ausgestattet. Um unseren Konsumenten noch mehr Sicherheit zu geben, auch über die Basis-Garantiezeit hinaus, bietet elektrabregenz eine 12-Jahre Motor Garantie auf ausgewählte Geräte an, die vom Kaufdatum an gültig ist.



EAN: 8690842165382 | Artikelnummer: 7661061077

elektrabregenz
GUTE IDEEN – BESSER LEBEN

| Modellbezeichnung | GI 54480 X |
|---|---|
| Artikel Nummer | 7661061077 |
| EAN | 8690842165382 |
| Type | Integrierbar |
| Breite in cm | 60 |
| Internationale Maßgedecke | 14 |
| | Kontrolltype |
| EBedienblende mit LCD | x |
| Bedienblende mit LED | - |
| | Programme |
| Anzahl der Spülprogramme | 8 |
| Programm 1 | Eco 50 |
| Programm 2 | Auto |
| Programm 3 | MixWash+ |
| Programm 4 | Intensive 70 |
| Programm 5 | ExpressDry |
| Programm 6 | GlassCare 40 |
| Programm 7 | QuickWash |
| Programm 8 | Vorspülen |
| | Zusätzliche Funktionen |
| Funktion 1 | Halbe Beladung |
| Funktion 2 | Schnell + |
| Funktion 3 | Extra Trocknen |
| Funktion 4 | PowerWash |
| | Hauptfunktionen |
| Brushless DC Motor | x |
| Sensor-Steuerung | x |
| Startzeitvorwahl in Stunden | 1/2 - 24:00 |
| Anzeige für Salz und Klarspüler | x |
| Selbstreinigung | - |
| | Innenraumausstattung |
| Innenbeleuchtung bei offener Tür | - |
| smartRACK, höhenverstellbarer Oberkorb bei Beladung | x |
| Herausnehmbare Bestecklade | x |
| Höhenverstellbarer Tassenabsteller | x |
| Umklappbare Gläserhalter im Oberkorb | x |
| Umklappbare Tellerhalter im Unterkorb | x |
| Flaschenhalter | - |

| | |
|---|---|
| Flaschenhalter | - |
| Backblechhalter | x |
| Messerablage | - |
| Besteckkorb | x |
| CornerWasch | - |
| Partial Metal Filter | x |
| | Sicherheit |
| aquasafe plus | x |
| Möbelschutz | x |
| Tastensperre | x |
| | Technische Daten |
| Energieeffizienzklasse (EU-2021) | E |
| Reinigungsleistungsindex* | 1,13 |
| Trocknungsleistungsindex* | 1,07 |
| Wasserverbrauch in Litern [pro Betriebszyklus] im Eco-Programm** | 9,5 |
| Energieverbrauch in kWh [pro Betriebszyklus] im Eco-Programm** | 0,951 |
| Programmdauer* (h:min) | 3:40 |
| Luftschallemission* in dB(A) re 1 pW | 44 |
| Luftschallemissionsklasse* | B |
| Spannung (V) | 220-240 |
| Anschlusswert (kW) / Frequenz (Hz) | 2,1 / 50 |
| Kabellänge (m) | 1,5 |
| Max. Höhe vom Boden zum Wasseranschluss (mm) | 1.000 |
| Max. Schlauchlänge (mm) | 4.000 |
| | Abmessungen und Gewicht |
| Nischenmaße:(H x B x T in mm)* | 820-870 x 600 x min. 580 |
| Gerätemaße:(H x B x T in mm)** | 818 x 598 x 570 |
| Tiefe mit offener Tür, mm | 1150 |
| Bruttogewicht in kg | 43 |
| Nettogewicht in kg | 40 |
| | Einbau Informationen |
| Für Hocheinbau geeignet | x |
| Dekorplattengewicht in kg | 3,0 - 8,0 |
| Tür Mechanismus | Standard |
| Türscharniere | selbstjustierende Scharniere |
| Höhenverstellbare Füße | x |
| | Farboptionen |
| Edelstahlbedienblende | x |

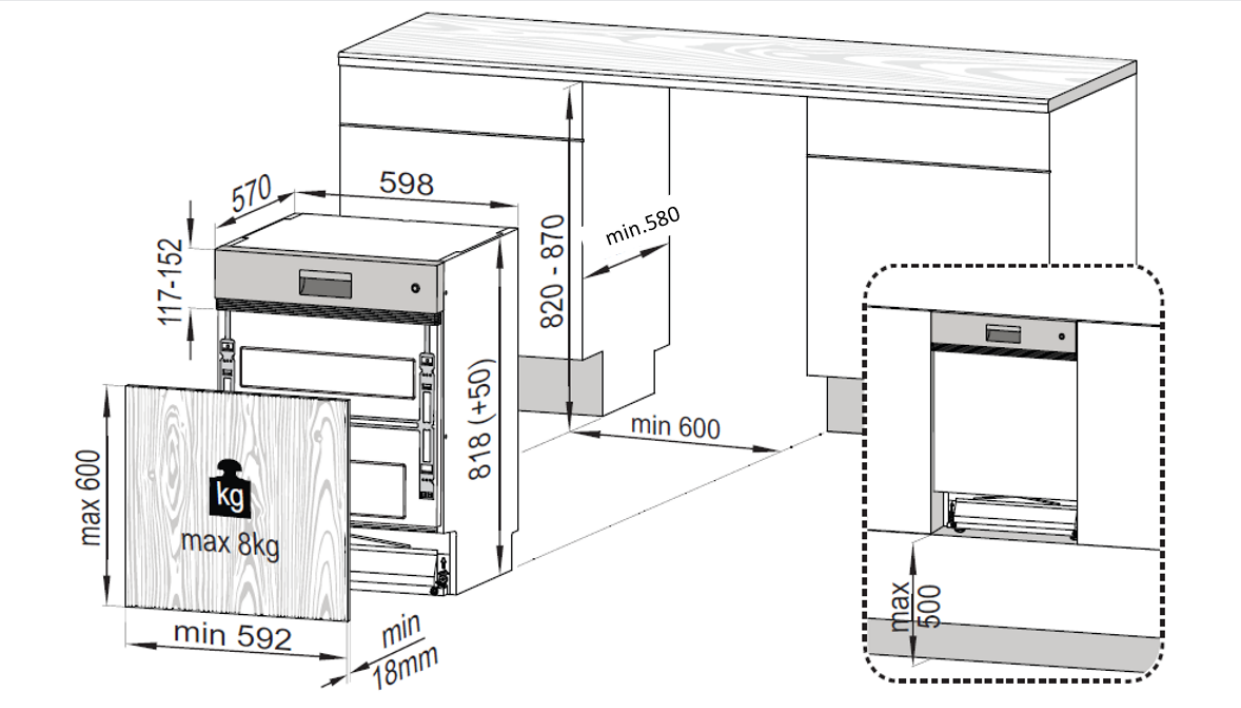


*Nischentiefe 580 mm (inklusive Bedienblende)
**Gerätetiefe 570 mm (inklusive Bedienblende)